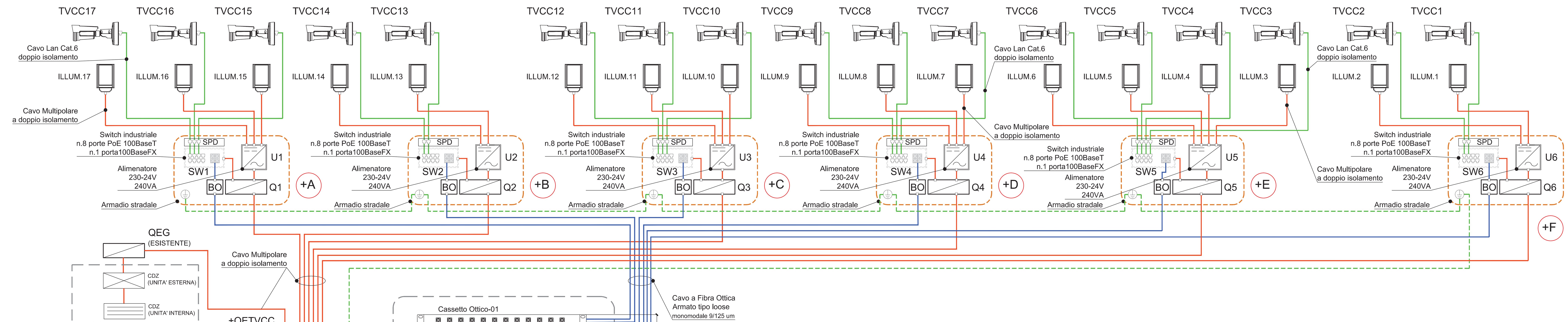

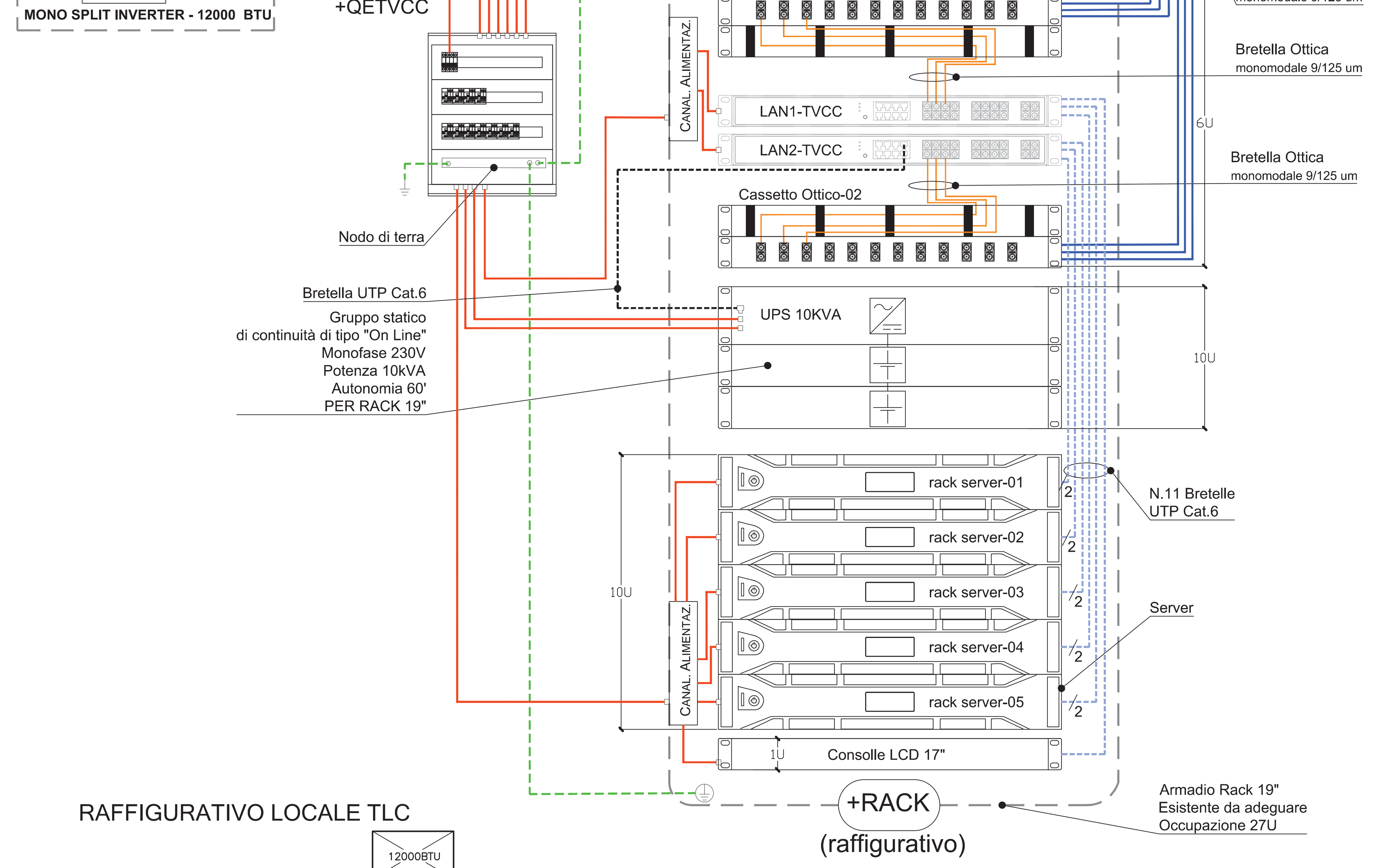

RAFFIGURATIVO LOCALE TLC

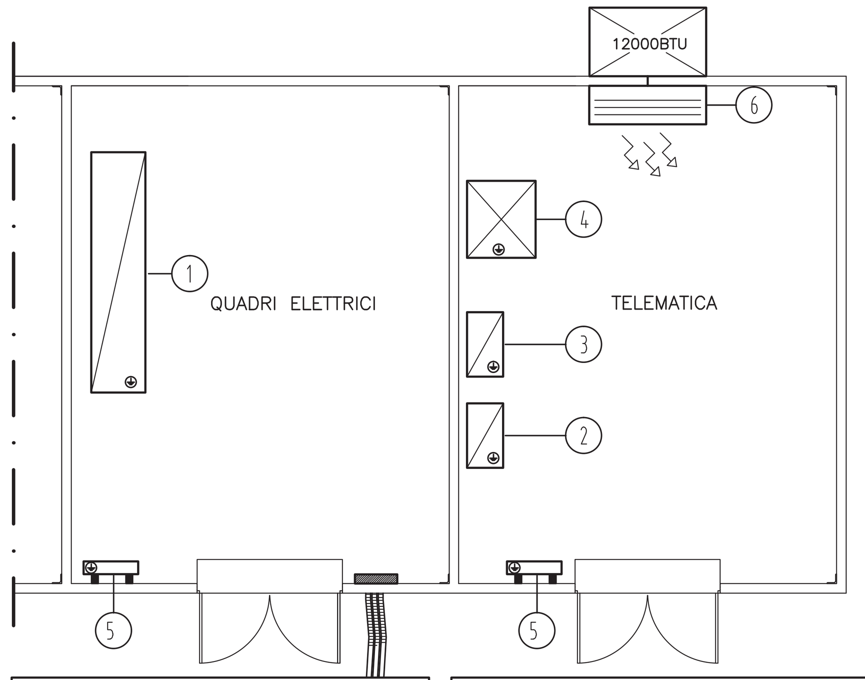

LEGENDA
1- QUADRO ILLUMINAZIONE ESTERNA (NON IN PROGETTO)
2- QUADRO ELETTRICO GENERALE LOCALE TLC (ESISTENTE)
3- QUADRO ELETTRICO TVCC (QETVCC)
4- ARMADIO RACK19" TVCC (RACK)
5- COLLETTORE DI TERRA
6- CLIMATIZZATORE ESPANSIONE DIRETTA

LA LUNGHEZZA DELLA CONDUTTURA CHE COLLEGA IL 'QETVCC' AL QUADRO GENER. DEL LOCALE TLC DEL COMPLESSO DELLA CABINA ELETTRICA DOVRA' ESSERE INFERIORE AI TRE METRI.

MATERIALI DI FORNITURA DELLA COMMITTENTE

- SWITCH INDUSTRIALI PoE PER ARMADI DI CAMPO
- SWICH CENTRO STELLA RETE ETHERNET

LAVORI A CURA DELL'APPALTATORE

- RIMOZIONE COMPLETA DEGLI IMPIANTI TVCC IN ESSERE E SFILAGGIO CAVI ENERGIA E SEGNALE
- BASAMENTO IN CLS DEBOLMENTE ARMATO PER ARMADI DI CAMPO
- PULIZIA RETE DI CANALIZZAZIONI INTERRATA O A VISTA IN ACCIAIO ZINCATO
- REALIZZAZIONE NUOVI ARMADI DI CAMPO PER TVCC
- IMPIANTO DI MESSA A TERRA E REALIZZAZIONE SPD PER RETE ENERGIA E SEGNALE
- FORNITURA E POSA CAVI DI POTENZA FG16OR16 0,6/1KV
- FORNITURA E PSA CAVI DI SEGNALE IN RAME E FIBRA OTTICA PER ESTERNO
- REALIZZAZIONE NUOVO SISTEMA DI TELECAMERE TECNOLOGIA 4K
- FORNITURA E POSA IN OPERA DI QUADRO TVCC, UPS10KVA E CLIMATIZZATORE 1200BTU
- REALIZZAZIONE CENTRO STELLA E SERVER REGISTRAZIONE TELECAMERE 4K
- POSA IN OPERA DEI MATERIALI FORNITI DALLA COMMITTENTE
- CONFIGURAZIONE E COLLAUDO DI TUTTI GLI IMPIANTI

MATERIALI PER CASSETTE E POZZETTI

- FARE RIFERIMENTO ELABORATO PARTICOLARI COSTRUTTIVI

TABELLA CAVI

N.Cavo	Unità Origine	Unità Remota	Designazione Cavo	N.Cavo	Unità Origine	Unità Remota	Designazione Cavo
1	TVCC1	Switch campo 6	FTP Cat.6 doppio isolamento	35	Switch 1	Lan Rack 19"	Cavo F.O. monomodale armato
2	TVCC2	Switch campo 6	FTP Cat.6 doppio isolamento	36	Switch 2	Lan Rack 19"	Cavo F.O. monomodale armato
3	TVCC3	Switch campo 5	FTP Cat.6 doppio isolamento	37	Switch 3	Lan Rack 19"	Cavo F.O. monomodale armato
4	TVCC4	Switch campo 5	FTP Cat.6 doppio isolamento	38	Switch 4	Lan Rack 19"	Cavo F.O. monomodale armato
5	TVCC5	Switch campo 5	FTP Cat.6 doppio isolamento	39	Switch 5	Lan Rack 19"	Cavo F.O. monomodale armato
6	TVCC6	Switch campo 5	FTP Cat.6 doppio isolamento	40	Switch 6	Lan Rack 19"	Cavo F.O. monomodale armato
7	TVCC7	Switch campo 4	FTP Cat.6 doppio isolamento	41	+QETVCC	UPS	FG16OR16 3G10mmq
8	TVCC8	Switch campo 4	FTP Cat.6 doppio isolamento	42	UPS	+QETVCC	FG16OR16 3G10mmq
9	TVCC9	Switch campo 4	FTP Cat.6 doppio isolamento	43	+QETVCC	Batt. Prese Video Server	FG16OR16 3G2,5mmq
10	TVCC10	Switch campo 3	FTP Cat.6 doppio isolamento	44	+QETVCC	Batt. Prese Switch	FG16OR16 3G2,5mmq
11	TVCC11	Switch campo 3	FTP Cat.6 doppio isolamento	45	+QETVCC	Armadio "F"	FG16OR16 3G4mmq
12	TVCC12	Switch campo 3	FTP Cat.6 doppio isolamento	46	+QETVCC	Armadio "E"	FG16OR16 3G4mmq
13	TVCC13	Switch campo 2	FTP Cat.6 doppio isolamento	47	+QETVCC	Armadio "D"	FG16OR16 3G4mmq
14	TVCC14	Switch campo 2	FTP Cat.6 doppio isolamento	48	+QETVCC	Armadio "C"	FG16OR16 3G4mmq
15	TVCC15	Switch campo 1	FTP Cat.6 doppio isolamento	49	+QETVCC	Armadio "B"	FG16OR16 3G4mmq
16	TVCC16	Switch campo 1	FTP Cat.6 doppio isolamento	50	+QETVCC	Armadio "F"	Cavo FS17 1x10mmq G/V
17	TVCC17	Switch campo 1	FTP Cat.6 doppio isolamento	51	Armadio "F"	Armadio "E"	Cavo FS17 1x10mmq G/V
18	Illum.1	Q6-U6	FG16OR16 2x1,5mmq	52	Armadio "E"	Armadio "D"	Cavo FS17 1x10mmq G/V
19	Illum.2	Q6-U6	FG16OR16 2x1,5mmq	53	Armadio "D"	Armadio "C"	Cavo FS17 1x10mmq G/V
20	Illum.3	Q5-U5	FG16OR16 2x1,5mmq	54	Armadio "C"	Armadio "B"	Cavo FS17 1x10mmq G/V
21	Illum.4	Q5-U5	FG16OR16 2x1,5mmq	55	Armadio "B"	Armadio "A"	Cavo FS17 1x10mmq G/V
22	Illum.5	Q5-U5	FG16OR16 2x1,5mmq				
23	Illum.6	Q5-U5	FG16OR16 2x1,5mmq				
24	Illum.7	Q4-U4	FG16OR16 2x1,5mmq				
25	Illum.8	Q4-U4	FG16OR16 2x1,5mmq				
26	Illum.9	Q4-U4	FG16OR16 2x1,5mmq				
27	Illum.10	Q3-U3	FG16OR16 2x1,5mmq				
28	Illum.11	Q3-U3	FG16OR16 2x1,5mmq				
29	Illum.12	Q3-U3	FG16OR16 2x1,5mmq				
30	Illum.13	Q2-U2	FG16OR16 2x1,5mmq				
31	Illum.14	Q2-U2	FG16OR16 2x1,5mmq				
32	Illum.15	Q1-U1	FG16OR16 2x1,5mmq				
33	Illum.16	Q1-U1	FG16OR16 2x1,5mmq				
34	Illum.17	Q1-U1	FG16OR16 2x1,5mmq				

NOTE

GLI ELABORATI SONO RAPPRESENTATIVI DEI MATERIALI CHE L'APPALTATORE DOVRA' FORNIRE

I MATERIALI DEVONO ESSERE PREVENTIVAMENTE APPROVATI DALLA DL ED UNA VOLTA FORNITI IN OPERA TUTTI GLI APPARATI DEVONO ESSERE CONFIGURATI E FUNZIONANTI A CARICO DELL'APPALTATORE

L'IMPRESA DEVE VERIFICARE LE DIMENSIONI DI STAFFE E MANUFATTI PRIMA DI EFFETTUARE I LAVORI E SOTTOPORRE ALLA APPROVAZIONE PREVENTIVA DELLA DL O DELLA COMMITTENTE

L'IMPRESA DEVE ALLESTIRE SEGNALETICA DI CANTIERE, SONO DA INTENDERSI COMPRESI ONERI DI QUALSIASI GENERE PER I LAVORI SUDDETTI

L'IMPRESA DEVE REALIZZARE LA PULIZIA DEI POZZETTI ED IL RIUTILIZZO DELLE TUBAZIONI ESISTENTI

L'IMPRESA DEVE RIMUOVERE LE APPARECCHIATURE DEL VECCHIO IMPIANTO DI VIDEO SORVEGLIANZA SIA IN CAMPO (TVCC, ARMADI, ECC.) CHE ALL'INTERNO DELLA SALA APPARATI, L'ARMADIO RACK 19" DOVRA' ESSERE SVUOTATO DELLE VECCHIE APPARECCHIATURE NON PIU' UTILIZZATE E RIUTILIZZATO

LEGENDA SIMBOLI

	Telecamera IP tipo bullet da esterno antivandalo, completa di Led IR attivabili in modo manuale e automatico, Day & Night con rimozione del filtro IR, CMOS a scansione progressiva da 1/2,3" o superiore con risoluzione minima 3840 x 2160 (8 MPixel - 4K UHD), compressione video H.264 e MJPEG, Dynamic Range, varifocale motorizzato con FOV 45°- 90° autofocus, autoiris e con controllo remoto dell'apertura dell'iride, della messa a fuoco e dello zoom. Sensibilità 0,29 lux (F1.8) in modalità a colori. Motion detection e video analisi integrata. Conformità ONVIF, Profilo S. Accesso tramite browser, compatibile Google Crome Internet Explorer, con funzione di visualizzazione live, impostazione di sistema e upgrade firmware. Completa di adattatore da palo e scatola di giunzione integrata, il tutto IP66 e IK8, housing in alluminio dotato di tettuccio parasole, con snodo panoramico completa di adattatore da palo e di supporto a parete/soffitto.
	Illuminatore a LED IR 850nm, alimentazione 12-24V AC/DC, frequenza 50-60Hz, potenza massima 18W, potenza in modalità standby 0,3W, angolo 35°-120°, case in policarbonato ed alluminio, grado di protezione IP66 completo di adattatore da palo e di supporto.
	Video Server con CPU 2 x Intel® xeon® Processors 4 core, frequenza > 3GHz o superiore; Ram: 64 GB DDR4 o superiore; Controller Raid con 1GB memoria cache backed backup; SSD: 2x 240GB 6G Hot plug SAS SSD; HDD: 2x 4T 6G Hot plug 2.5 SAS Dual Port 10,000 rpm NIC: 4x Embedded Multifunction Gigabit Server Adapters single Port Redundant Hot-Plug Power Supplies; Facility di amministrazione e deploy remoto fully licensed con autenticazione gestita tramite gruppi Active Directory; Guide per montaggio in rack standard 19inches incluso braccio telescopico per cablaggio posteriore.
	Alimentatore per fissaggio a scatto su guida DIN, tensione di ingresso 115/230VAC autoswitch, potenza 240W, tensione di uscita 24VDC, corrente di uscita 10A, efficienza minima 87%
	Apparecchiature quadro elettrico armadio stradale (Riferimento schemi unifilari)
SPD	**Limitatore per rete dati Ethernet Cat.6 di tipo schermato, Classe E fino a 250MHz, conforme a PoE++. Protezione delle coppie mediante scaricatori a gas e matrice di filtro per ogni coppia.**
	CAVO LAN FTP CAT.6 DOPPIO ISOLAMENTO
	CAVO F.O. ARMATO tipo Loose monomodale 9/125 um
	CAVO FG16OR16 MULTIPOLARE
	CAVO PATCH F.O. MONOMODALE monomodale 9/125 um
	CAVO PATCH FTP CAT.6
	CAVO UNIPOLARE GIALLO-VERDE FS17 1X10mmq
	MATERIALI DI FORNITURA ASPI
	CONNETTORIZZAZIONE E CABLAGGIO POTENZA
	CONNETTORIZZAZIONE E CABLAGGIO FTP CAT.6
⏚	**CONNETTORIZZAZIONE E CABLAGGIO DI TERRA**

autostrade per l'italia

DIREZIONE DI TRONCO DI FIANO ROMANO

AUTOSTRADA (A1) : MILANO-NAPOLI

AREA DI SERVIZIO GIOVE OVEST

FORNITURA IN OPERA SISTEMA DI VIDEOSOERVEGLIANZA PARCHEGGIO MEZZI PESANTI

PROGETTO ESECUTIVO

Titolo Elaborato

Schema funzionale

PROGETTISTA: PER. IND. Gianluca PACIFICI
PROGETTAZIONE IMPIANTI TECNOLOGICI
Via Amelia Treves Segrè, 25/b - 00019 Tivoli (Roma)
e-mail: gianlucapacifici@tin.it
FIRMA: Collegio Professionale Periti Industriali di Roma e Provincia PACIFICI Gianluca ISCRIZ. ALBO N. 2186

Riferimento elaborato: CODICE ELABORATO (Commessa, Impianto) / FILE (fase, serie, n. progr., bis, rev.)	DATA:	REVISIONE n. / data
000000-02 PE I P004-0	AGOSTO 2018	
	SCALA: -	

PROGETTISTA:	Per.Ind. Gianluca PACIFICI	VERIFICATO:	-
PROGETTATO:	Per.Ind. Gianluca PACIFICI	APPROVATO:	Ing. Leonardo MORTELLI

Committente: autostrade per l'italia Società per azioni

Unità Organizzativa:

IL PRESENTE DOCUMENTO NON POTRA' ESSERE COPIATO RIPRODOTTO O ALTRIMENTI PUBBLICATO, IN TUTTO O IN PARTE, SENZA IL CONSENSO SCRITTO DELLA SOC. AUTOSTRADE PER L'ITALIA S.P.A. OGNI UTILIZZO NON AUTORIZZATO SARA' PERSEGUITO A NORMA DI LEGGE
THIS DOCUMENT MAY NOT BY COPIED, REPRODUCED OR PUBLISHED, EITHER IN PART OR IN ITS ENTIRETY, WITHOUT THE WRITTEN PERMISSION OF SOC. AUTOSTRADE PER L'ITALIA S.P.A. UNAUTHORIZED USE WILL BE PROSECUTED BY LAW

SCALA DI STAMPA: 1=1